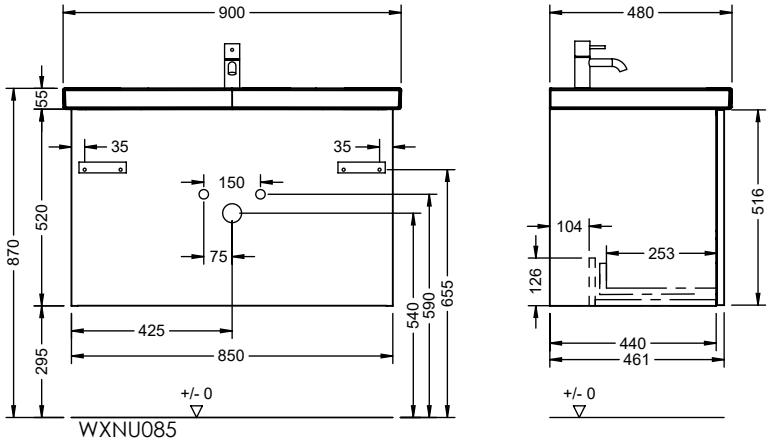
900
55
35
35
150
520
870
75
425
850
295
540
590
655
+/- 0
WXNU085
480
516
104
253
126
440
461
+/- 0