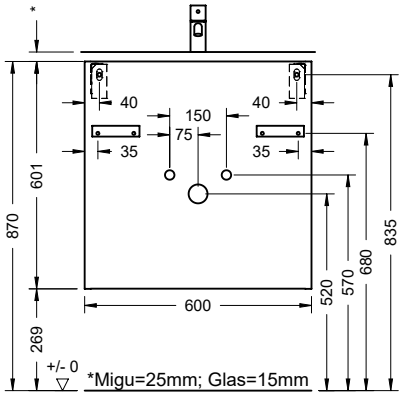
*
40
150
40
75
35
35
870
601
269
+/- 0
600
520
570
680
835
*Migu=25mm; Glas=15mm

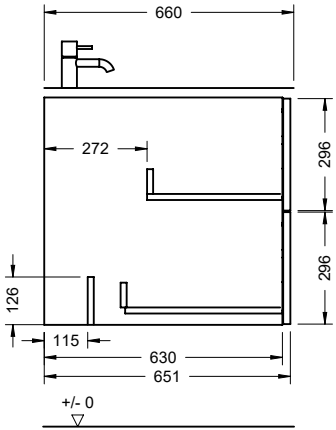
660
272
296
296
126
115
630
651
+/- 0

WVJA060