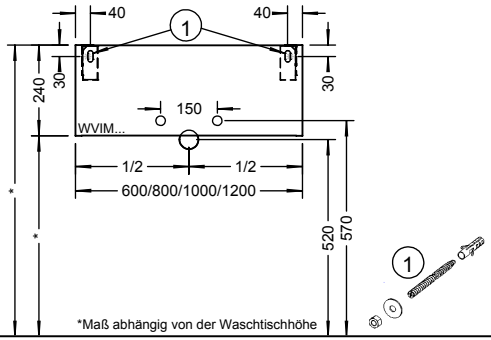
40
40
1
30
30
240
150
WVIM...
1/2
1/2
600/800/1000/1200
*
*
520
570
1
*Maß abhängig von der Waschtischhöhe