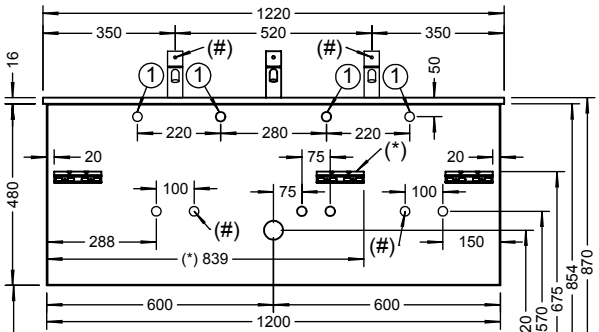

MWEJ122
MWEI122 (#)
MWEK122
MWEL122 (#)
WUYM120 (*)/WUYO120