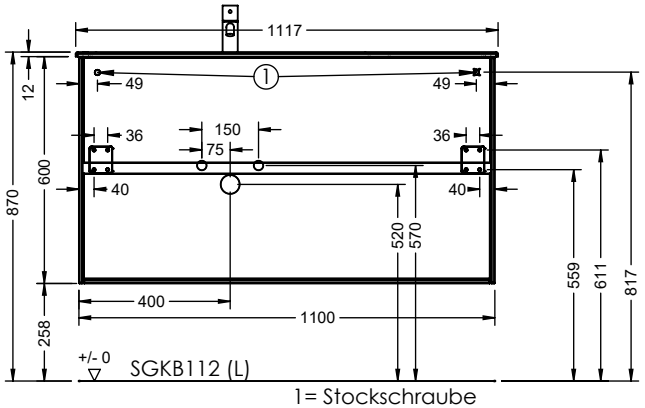
1117
12
49
1
49
36
150
75
36
600
870
40
40
520
570
559
611
817
400
1100
258
+/- 0
SGKB112 (L)
1= Stockschraube

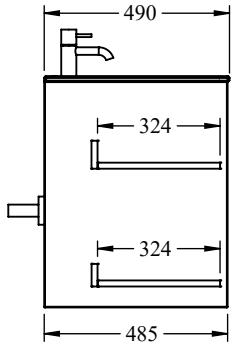
490
324
324
485