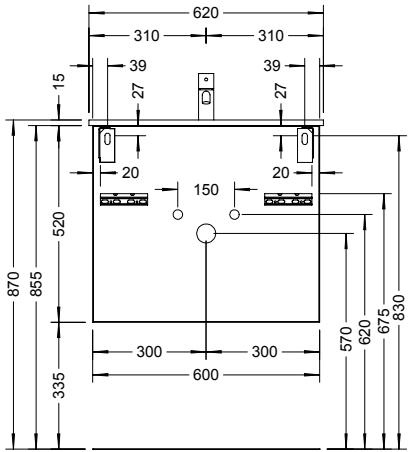

SFGP/SFGR/SFGT062