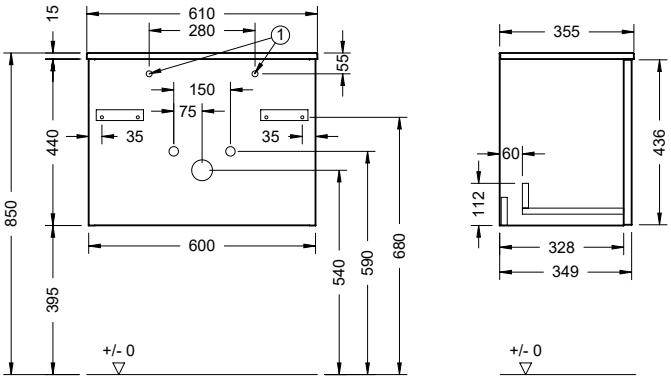
610
280
1
15
55
150
75
35
35
440
850
600
540
590
680
395
+/- 0
355
436
60
112
328
349
+/- 0

SEDN061